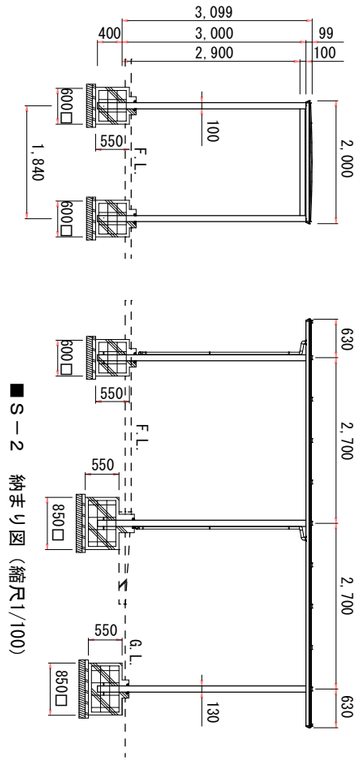

■Ｓ－２　納まり図（縮尺1/100）

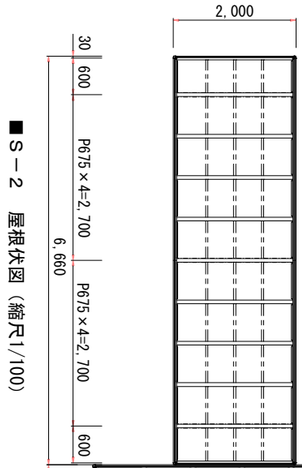

■Ｓ－２　屋根伏図（縮尺1/100）

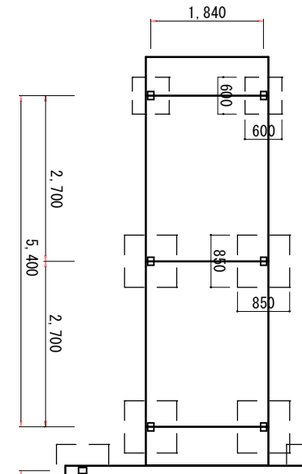

■Ｓ－２　基礎図（縮尺1/100）

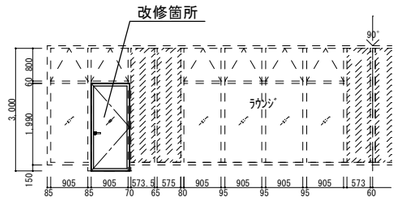

・改修仕様(D棟)
扉は既存建具仕様と同等とする。
ステンレスレバーハンドル錠（美和ロック㈱UUT53-1同等可）マスターキー合せとする。
・既存ｻｯｼ仕様

仕　上	ｱﾙﾐﾆｳﾑ	錠　前	外部ｼﾘﾝﾀﾞｰ錠
硝　子	強化ｶﾞﾗｽ+ｶﾞﾗｽﾌｨﾙﾑ（TG-10）	備　考	衝突防止表示、隠し框ﾀｲﾌﾟ
把　手	ﾚﾊﾞｰﾊﾝﾄﾞﾙ		

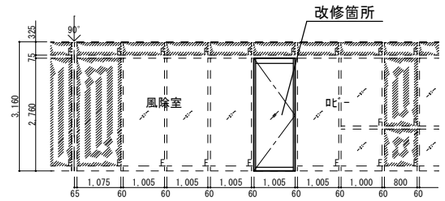

・改修仕様(N棟)
枠取付（カバー工法）　枠及び扉は既存建具仕様と同等とする。
ステンレスレバーハンドル錠（美和ロック㈱UUT53-1同等可）　マスターキー合せとする。
・既存ｻｯｼ仕様

仕　上	ｱﾙﾐﾆｳﾑ	錠　前	外部ｼﾘﾝﾀﾞｰ錠
硝　子	複層ｶﾞﾗｽ（P6+A6+P6）	備　考	衝突防止表示、隠し框ﾀｲﾌﾟ
把　手	ｱｰﾑﾊﾝﾄﾞﾙ		

■建具改修図（縮尺1/100）

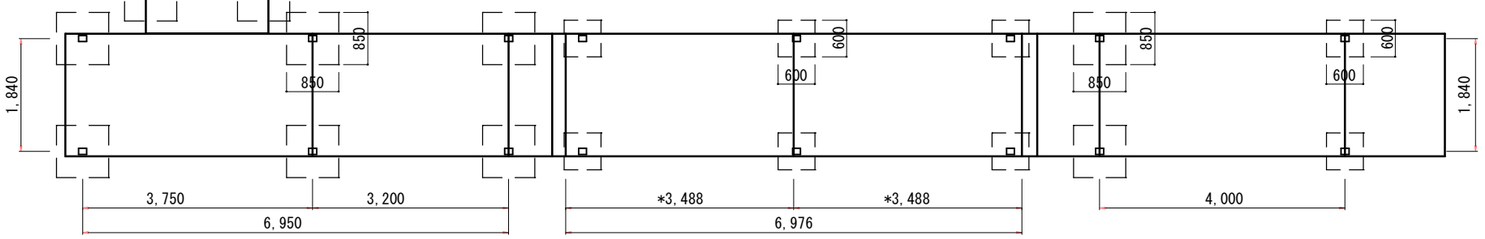

■Ｓ－３　基礎伏図（縮尺1/100）

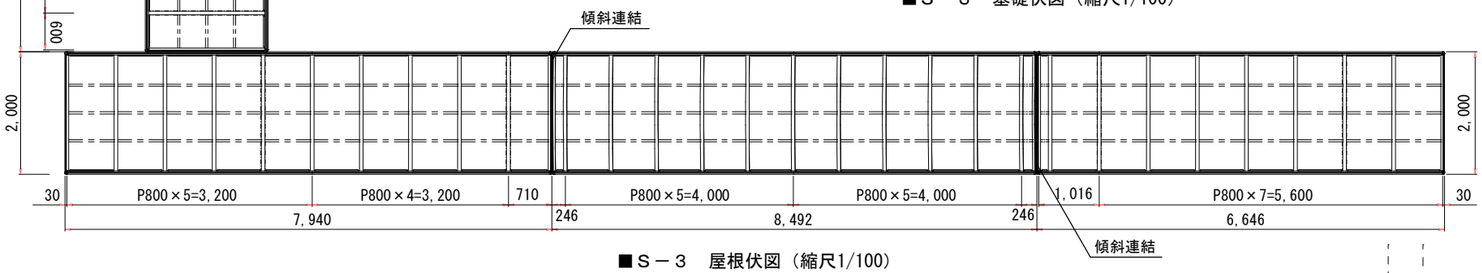

■Ｓ－３　屋根伏図（縮尺1/100）

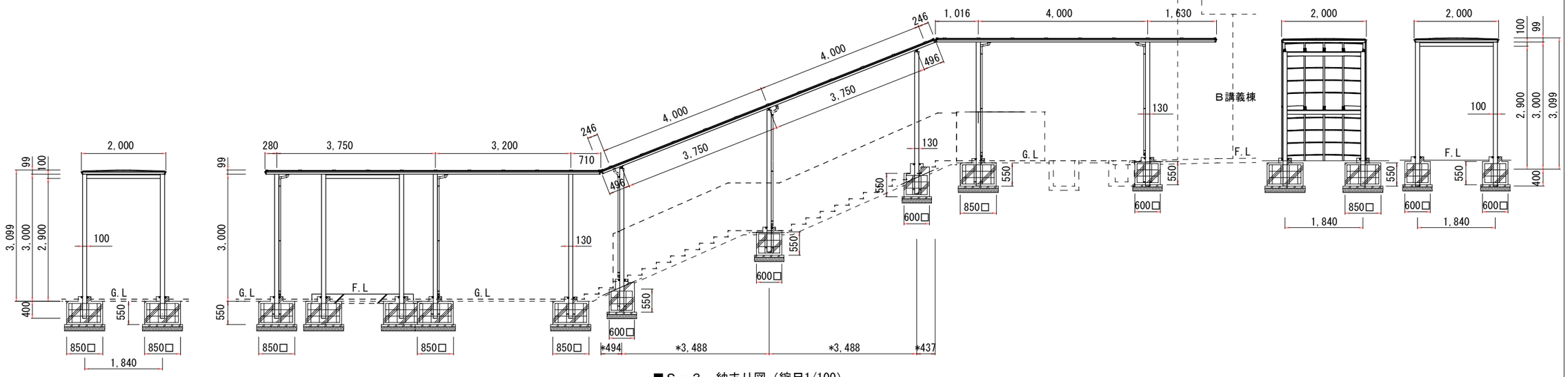

■Ｓ－３　納まり図（縮尺1/100）

訂正	DATE	訂　正　事　項	担当	承認
1				
2				
3				
4				
5				

公立大学法人　下関市立大学

工　事　名	下関市立大学学内通路改良工事	FILE.NO
図　名	納まり図、屋根伏図、基礎伏図（Ｓ－２、Ｓ－３）	SEET.NO(4/4)
縮　尺	図示	DATE:2026.3